RH TRUCKS
trucks, trailers and machinery

Nooteboom GESTUURD, 7,95 METER UITSCHUIFBAAR
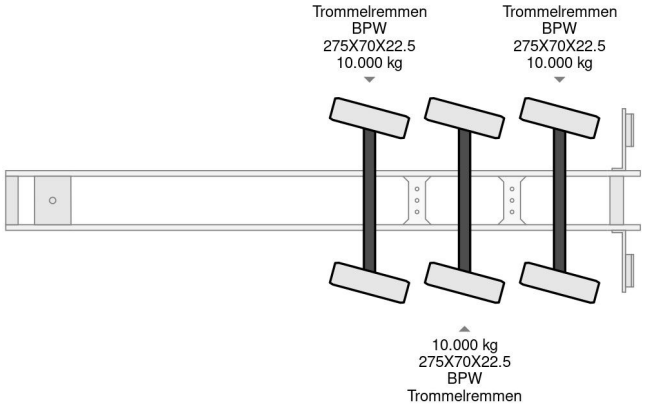
Referentienummer: NO023548-G